BG 65 S PI, 110 - 170 W

PARAMETRIZATION SOFTWARE INCLUSIVE

Versions of BG 65 S PI / Ausführungen BG 65 S PI	*Page* / Seite
Controllers / Regelelektroniken	
- *integral 4Q motion controller with parametrization software inclusive*/ mit integrierter 4Q-Steuerungselektronik und Parametriersoftware inklusive (BG65SPI)	50
With absolut encoder / Mit Absolutwertgeber	110
With gearbox / Als Getriebemotor	81
With brake / Als Bremsmotor	106

Standard / Standard *On request* / auf Anfrage

- *Motor BG 65 S with integrated servo controller for 4-quadrant drive*
- *PC- software easy to use for parameterization. Basic modes such as speed, position and torque are easy to parameterize*
- *Drive with parameterization interface (5-pole connector). Additional 12-pole round connector to connect power supply as well as analogue and digital inputs*
- *High positioning accuracy and excellent control characteristics by integral incremental encoder with a resolution of 4x500 pulses per revolution*
- *Please note that the parametrization interface and the Drive Assistant Software are provided separately*

- Motor BG 65 S mit integriertem 4Q-Servocontroller
- Mit komfortabler PC-Bedienoberfläche zur Parametrierung. Als Grundmodi sind Geschwindigkeits-, Positions- und Momentenmodus leicht parametrierbar
- Antrieb mit Parametrierschnittstelle (5-poliger Stecker). Ein weiterer 12-poliger Rundstecker dient zum Anschluss der Spannungsversorgung und für analoge und digitale Eingänge
- Durch den integrierten Inkrementalgeber mit einer Auflösung von 4x500 Pulsen pro Umdrehung werden eine hohe Positioniergenauigkeit und sehr gute Regeleigenschaften erreicht
- Bitte beachten Sie, dass das Parametrierinterface und die Drive Assistant Software separat angeboten werden

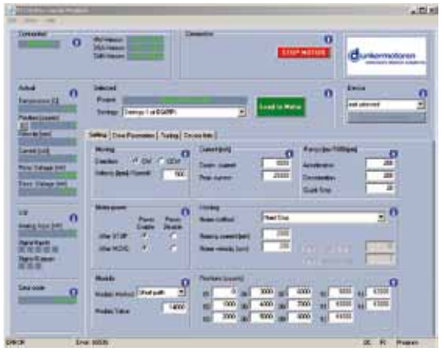

Data / Technische Daten		BG 65Sx25 PI		BG 65Sx50 PI	
Nominal voltage/ Nennspannung	VDC	24	40	24	40
Nominal current/ Nennstrom	A*)	7.3	4.6	9.7	7
Nominal torque/ Nennmoment	Ncm*)	41.6	45.7	49.5	64
Nominal speed/ Nenndrehzahl	rpm*)	3065	3220	3725	3595
Friction torque/ Reibungsmoment	Ncm*)	4.9	5.2	9	10.4
Peak stall torque/ Max. Anhaltemoment	Ncm**)	73	73.1	138	141
No load speed/ Leerlaufdrehzahl	rpm*)	4270	4470	4405	4500
Maximum output power/ Maximale Abgabeleistung	W**)	190	198	369	395
Torque constant/ Drehmomentkonstante	Ncm A^{-1}***)	8.5	13.9	6.6	11.23
Peak current/ Zulässiger Spitzenstrom (2 sec.)	A**)	16****)	10****)	32****)	20****)
Rotor inertia/ Rotor Trägheitsmoment	gcm^2	70	70	129	129
Weight of motor/ Motorgewicht	kg	0.9	0.9	1.37	1.37
Recommended speed control range/ Empfohlener Drehzahlregelbereich	rpm	1 ... *Rated speed* / Nenndrehzahl			

*) $\Delta\vartheta_w$ = 100 K; **) ϑ_R = 20°C ***) *at nominal point* / im Nennpunkt ****) *limited by software* / durch Software begrenzt

BG 65 S PI, 110 - 170 W

Dimensions in mm / Maßzeichnung in mm

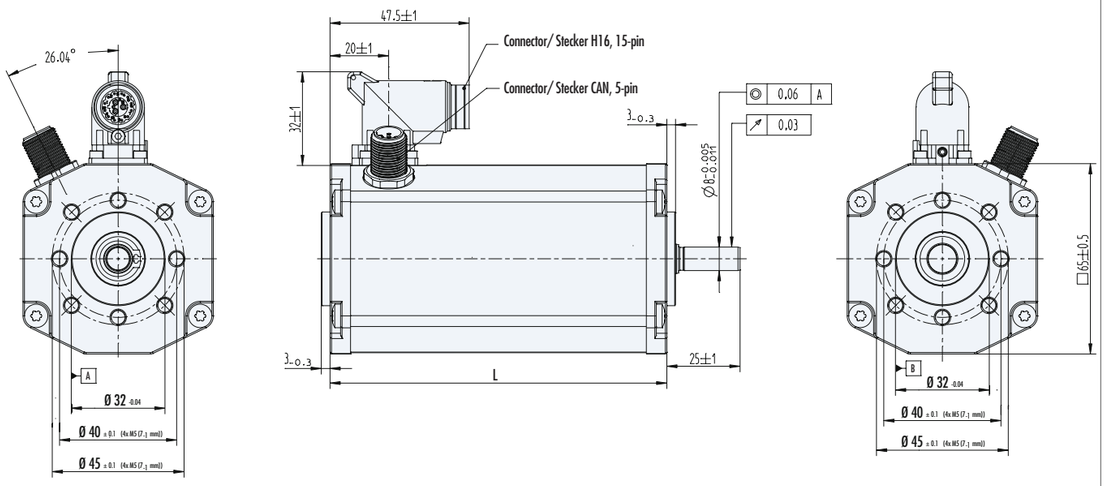

Motor	L
BG 65Sx25PI	115±0.8
BG 65Sx50PI	140±0.8

Pin assignment / Pinbelegung

15-Pin	Power / Signal	15-Pin	Power / Signal	15-Pin	Power / Signal
A	U_{Power}	3	IN2	8	AI-
B	Ballast	4	IN3	9	U_{Logic}
C	GND_{Power}	5	IN4	10	OUT1
1	IN0	6		11	OUT2
2	IN1	7	AI+	12	OUT3

Characteristic diagram / Belastungskennlinien

In accordance with EN 60034
Belastungskennlinien gezeichnet nach EN 60034

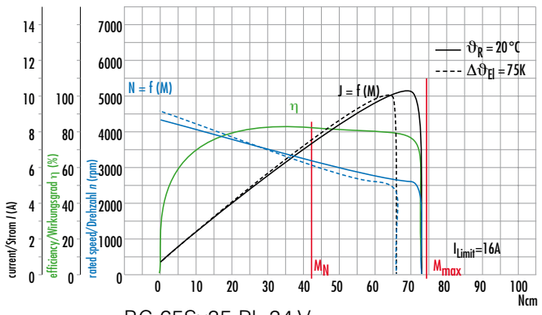

BG 65Sx25 PI, 24 V

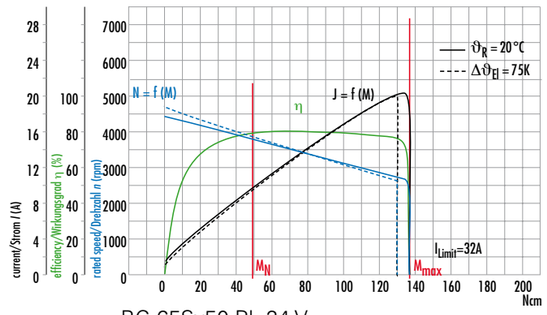

BG 65Sx50 PI, 24 V

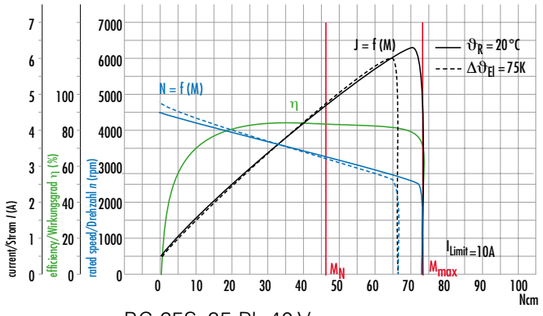

BG 65Sx25 PI, 40 V

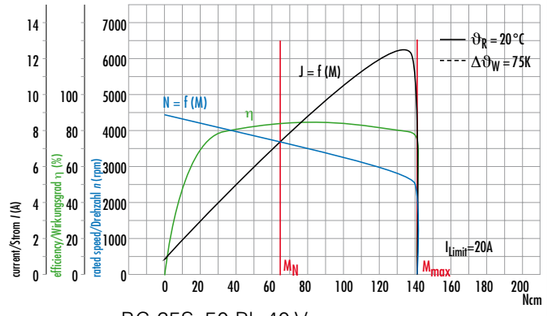

BG 65Sx50 PI, 40 V